URZĄD MIEJSKI w KLUCZBORKU
Wydział Gospodarki Miejskiej
Nr kolejny pisma P31
Data wpływu 30 09 2019 r.
Imię i Nazwisko pracownika Marlena Grabka
Podpis

Załącznik nr 2
do Zarządzenia nr AO.0050.115.2019
Burmistrza Miasta Kluczborka
z dnia 24 czerwca 2019r.

Kluczborski Budżet OBYWATELSKI

URZĄD MIEJSKI
w Kluczborku
KANCELARIA OGÓLNA
wpł. dnia 27. 09. 2019
Nr rej. 7788/19
Podpis

Numer identyfikacyjny zadania,
tzw. ID. GM.3020.1.10.2019.MS
(wpisuje właściwa komórka organizacyjna Urzędu Miejskiego w Kluczborku)

Formularz zgłoszeniowy propozycji zadania do Kluczborskiego Budżetu Obywatelskiego na rok 2020

Uwaga:
Wypełnienie punktów 1-5 oraz 7-8, a także dołączenie listy, o której mowa w punkcie 9, jest obowiązkowe. Formularz należy wypełnić czytelnie - na maszynie, komputerowo lub ręcznie, wielkimi, drukowanymi literami, zgodnie z opisem.

1. Tytuł zadania

Rozbudowa placu zabaw na terenie Parku Miejskiego w Kluczborku.

2. Nr obszaru, Lokalizacja, miejsce realizacji zadania (tutaj proszę podać dokładny adres, nr działki, arkusz mapy działki, opisać miejsce albo obszar, w którym ma być realizowane zadanie, w celach pomocniczych zalecane jest dołączenie mapy, szkicu sytuacyjnego i/lub zdjęcia terenu/obiektu, którego dotyczy propozycja zadania- ewentualne dodatkowe załączniki proszę wymienić w punkcie 6)

Obszar III, działka nr 4/3 a.m. 8, obręb Kluczbork, plac zabaw na terenie zabytkowego Parku Miejskiego w Kluczborku.

3. Opis zadania (Proszę opisać co dokładnie ma zostać wykonane w ramach zadania, wskazać jego główne założenia i działania, które będą podjęte przy jego realizacji).

W ramach wskazanej rozbudowy placu zabaw konieczne jest usunięcie starego, wielofunkcyjnego urządzenia zabawowego, z uwagi na jego zużycie, co z pewnością pozytywnie wpłynie na bezpieczeństwo dzieci korzystających z przedmiotowego placu.
W zamian wskazany jest zakup i montaż nowych urządzeń zabawowych.
Wszystkie nowo zakupione elementy muszą posiadać wymagane prawem deklaracje zgodności oraz certyfikaty bezpieczeństwa.
Należy również spełnić wszelkie wymagania dotyczące bezpiecznego podłoża. Rodzaj podłoża oraz wielkość jego powierzchni powinna być uzgodniona z producentem urządzeń.

4.Uzasadnienie (Proszę napisać, jaki jest cel realizacji zadania, jakiego problemu dotyczy i jakie rozwiązania proponuje, a także uzasadnić, dlaczego zadanie powinno być zrealizowane i jakie grupy mieszkańców skorzystają z realizacji zadania).

Głównym atutem przemawiającym za zasadnością rozbudowy przedmiotowego placu zabaw jest przestrzeń i możliwość zapewnienia strefy bezpieczeństwa, która powinna być wyznaczona wokół każdego urządzenia zabawowego.
Jest to miejsce położone z dala od ruchu ulicznego, stwarzające dzieciom oraz ich opiekunom możliwość zabawy i relaksu w osłonie zieleni parkowej.

5.Szacunkowe koszty zadania (proszę uwzględnić wszystkie składowe części zadania oraz ich szacunkowe koszty).

Składowe części zadania	**Koszt (brutto)**
1. Projekt	**3.500,00**
2. Tablica informacyjna	**1.500,00**
3. Dostawa i montaż urządzeń zabawowych: • Piramida linowa • Zestaw sprawnościowy OCZKO PM 3111	**45.000,00**
4.	
5.	
6.	
Łącznie:	**50.000,00**

6. Dodatkowe załączniki – nieobowiązkowe, w tym mapy z zaznaczeniem lokalizacji zgłaszanego zadania, fotografie, wizualizacje, rysunki, szkice itp. (oraz inna dokumentacja pomocna przy zaopiniowaniu lub inne materiały będące w posiadaniu autora propozycji zadania)

1) karty techniczne urządzeń

2) mapa poglądowa

Karta techniczna

ZL-117 **Piramida linowa 360.027.00X.00X**

Wymiary (m) wys x szer x dł	2,70 x 2,80 x 2,80
Obszar bezpiecznej obwiedni	5,80 x 5,80
Wys. swobodnego upadku **HIC**	1,50
Wymagana nawierzchnia	Amortyzująca: piasek, żwirek, nawierzchnia syntetyczna
Powierzchnia strefy bezpieczeństwa	34 m²
Głębokość posadowienia	110 cm
Przeznaczenie	Plenerowe place zabaw
Części zapasowe	Dostępne u producenta
Przedział wiekowy użytkowników	3-12 lat
Certyfikat zgodności z normą PN-EN 1176-11	Tak
Instrukcja użytkowania	Urządzenie służy do wspinaczki.

Opis:

- maszt – stal malowana proszkowo
- liny – liny stalowe w oplocie PP
- urządzenie montowane na stałe w gruncie

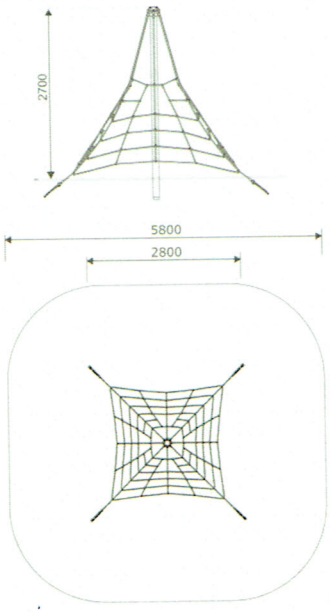

Przedstawione wzory urządzeń mogą nieznacznie odbiegać od aktualnie produkowanych przez naszą firmę, ponieważ wciąż staramy się wytwarzać urządzenia o coraz wyższym standardzie i dokonujemy pewnych modyfikacji.

KARTA TECHNICZNA PD/PM 3111

Zestaw sprawnościowy OCZKO

RZUT I ELEWACJA

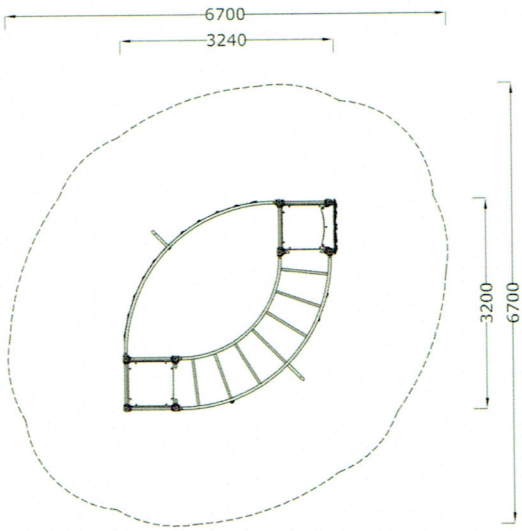

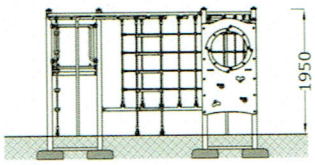

WIDOKI

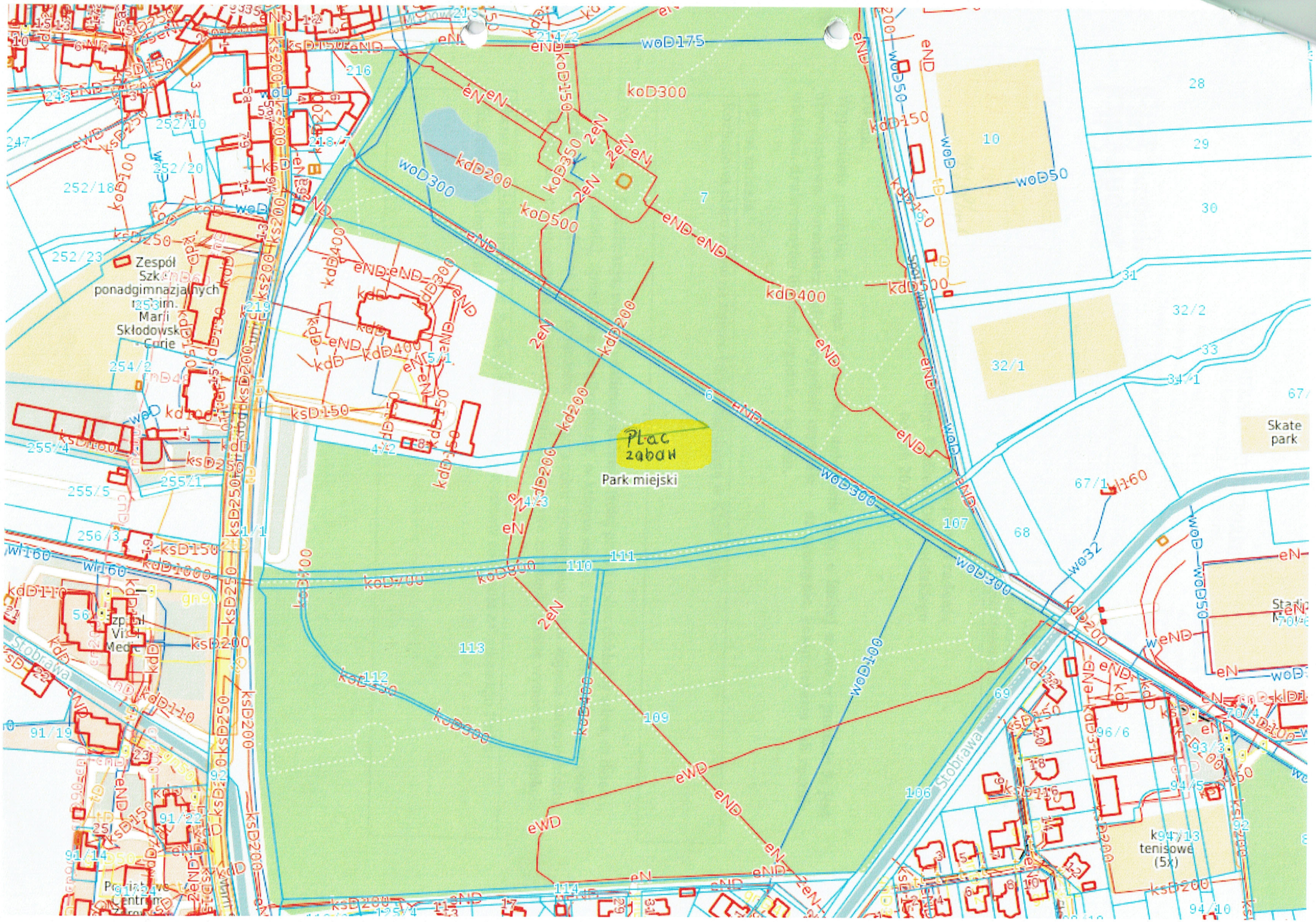
Plac zabaw
Park miejski
Skate park
Zespół Szkół ponadgimnazjalnych im. Marii Skłodowskiej - Curie
Stobrawa
tenisowe (5x)